ՀԻՄՔԵՐԻ ՀԱՏԱԿԱԳԻԾ

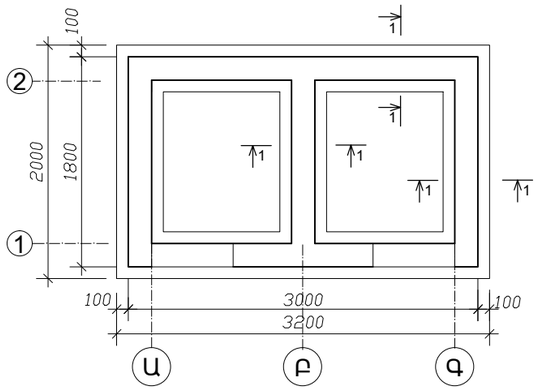

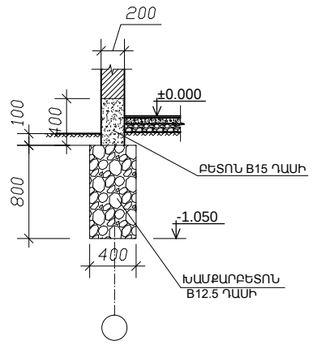

ՊԱՏԵՐԻ ԱՄՐԱՆԱՎՈՐՄԱՆ ՍԽԵՄԱ

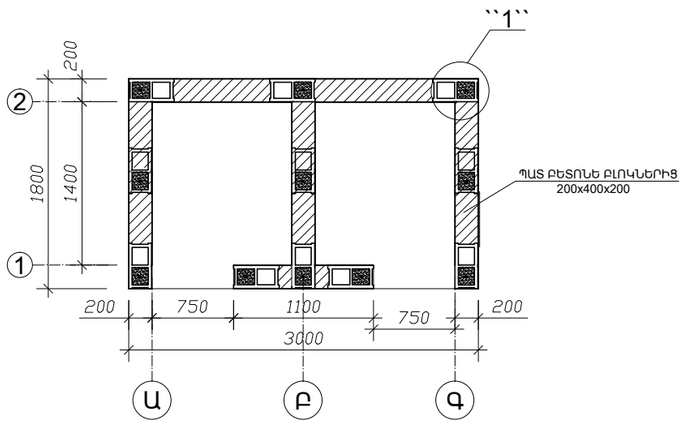

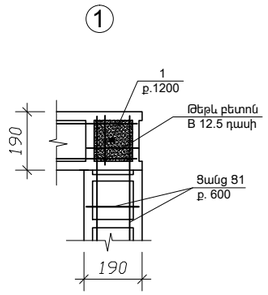

ՑԱՆՑ Ց-1

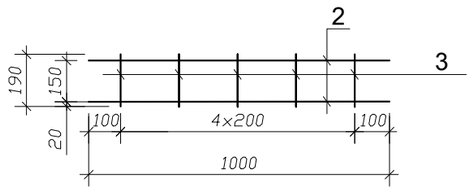

ԲԱՐԱՎՈՐ Բ1

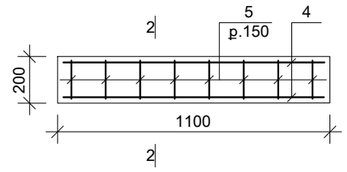

2-2

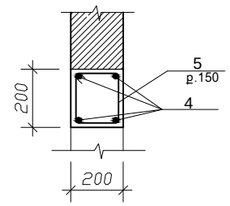

ԴԵՏԱԼ 5

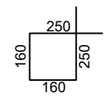

ՄԱՍՆԱԳԻՐ ՍԽԵՄԱՅԻ ՀԱՄԱՐ

ԴԻՐՔ	ՆՇԱՆԱԿՈՒՄ	ԱՆՎԱՆՈՒՄ	ՔԱՆԱԿ. հատ	ԾԱՆՈԹ.
		ՊԱՏԵՐԻ ԱՄՐԱՆԱՎՈՐՈՒՄ		
		ՄԱՆՐԱՄԱՍՆԵՐ		
1.		Ø12 A500c; Σl=29.0գծ.մ	-	25.8կգ
	ՑԱՆՑ Ց1	Ø5 BpI; $l_{ընդ}$=35.0գծ.մ	-	15.8կգ
		Թեթև բետոն B12.5 դասի	-	0.65մ³
		ՑԱՆՑ Ց1		
2.		Ø5 BpI; l=2000	-	0.3կգ
3.		Ø5 BpI; l=950	-	0.15կգ
		ԲԱՐԱՎՈՐ Բ1	2	
4.		Ø12 A500c; l=1100	8	7.2կգ
5.		Ø6 AI; l=820	16	3.0կգ
		Բետոն B15 դասի - 0.44մ³		

1. ՊԱՏԻ ՇԱՐՎԱԾՔ ԲԵՏՈՆԵ ԲԼՈԿՆԵՐԻՑ 200x400x200 - 5.6մ

1. ԽՐԱՄՈՒՂԻՆԵՐԻ ՓՈՐՈՒՄ ՁԵՌՔՈՎ III ԿԱՐԳԻ ԳՐՈՒՆՏՆԵՐՈՒՄ - 4.0մ
2. ԽԱՄՔԱՐԲԵՏՈՆԵ ՀԻՄՔ B12.5 ԴԱՍԻ - 3.2մ
3. ՑՈԿՈԼԱՅԻՆ ՀԱՏՎԱԾԻ ԲԵՏՈՆ B15 ԴԱՍԻ - 0.8մ
4. ՓԱՅՏԱՆՅՈՒԹ 100x60 - 0.12մ
5. ՊՐՈՖԻԼԱՎՈՐ ՑԻՆԿԱՊԱՏ ԹԻԹԵՂ ԿՊ60-0.6մմ - 6.7մ
6. ՑԻՆԿԱՊԱՏ ԹԻԹԵՂ d=0.5մմ - 1.0մ

ՏՆՕՐԵՆ	Մ.ՀՈՒՄՆՅԱՆ		ՀՀ ՎԱՅՈՑ ՁՈՐԻ ՄԱՐԶԻ ՎԱՅՔ ՀԱՄԱՅՆՔԻ <<ԱՐԵՎԻԿ>> ՄԱՐԶԱԴԱՀՏԻ ՀԻՄՆԱՆՈՐՈԳՈՒՄ		
ՆԳՃ	Ն.ՍՏԵՓԱՆՅԱՆ				
ՆԱԽԱԳԾԵՑ	Ն. ՆՇԱՆՅԱՆ		ՃԱՐՏԱՐԱՊԵՏԱՇԻՆԱՐԱՐԱԿԱՆ ՄԱՍ	ՓՈՒԼ	ԹԵՐԹ	ԹԵՐԹԵՐ
ՍՏՈՒԳԵՑ	Ն.ՍՏԵՓԱՆՅԱՆ			ԱՆ	ՃՇ-22	23
			ՀԻՄՔԵՐԻ ՀԱՏԱԿԱԳԻԾ: ՄԱՍՆԱԳԻՐ: ՊԱՏԵՐԻ ԱՄՐԱՆԱՎՈՐՄԱՆ ՍԽԵՄԱ:	«ՄԱՌԱ ԵՎ ԴՈՒՍՏՐԵՐ» ՍՊԸ	